WZ45N 集成式日夜红外球型摄像机

- 坚固的防暴外壳
- 用户友好型设计和屏显菜单便于调节摄像机设置
- **520** 电视线 **1/3** 英寸 **CCD**，采用机械滤镜技术
- **18** 米(**60** 英尺) 的高性能夜视能力
- 适合各种环境的 **IP66** 护罩，管道布线

WZ45N 集成式日夜球型摄像机是一款使用非常方便的防暴型摄像机，适合表面安装，能够进行高效的全天候 (24/7) 监控。 凭借 520 电视线机械滤镜 CCD 和 18 个高效 LED，WZ45N 可在白天提供逼真的色彩，并在夜晚实现 18 米(60 英尺) 的主动红外夜视能力。

WZ45N 可以应对各种天气环境，而且拥有丰富的实用性能，因此适用于各种各样的安防应用领域，如学校、商业资产、劳教机构等。

基本功能

均匀分布的夜视图像

- 18 米(60 英尺) 的高性能夜视能力
- 红外照射范围 30 米(100 英尺)
- 均匀分布的红外光确保最佳的图像捕获

机械滤镜实现出色的全天候 **(24/7)** 监控

- 白天和夜晚都能进行卓越的图像捕获
- 白天对可见光十分敏感，产生逼真的图像色彩
- 夜晚切换至红外模式，确保清晰可辨的图像捕获
- 光电元件控制，实现最大限度的节能

用户友好型设计

- 加长的指旋螺杆便于对焦和调焦
- 易于使用的控制杆，轻松控制屏显菜单系统和功能
- 视频跳线可在便携式监视器上进行本地图像验证
- 水平-垂直-倾斜(3 轴) 万向支架让安装人员即使在靠近墙体的情况下，也可以轻松校正未对焦的图像
- 管道布线，易于安装

坚固的铝质外壳

- 优异的防暴性能
- 能承受最粗暴的攻击
- 符合 IP66 标准，轻松应对苛刻的室外环境

安装/配置

尺寸

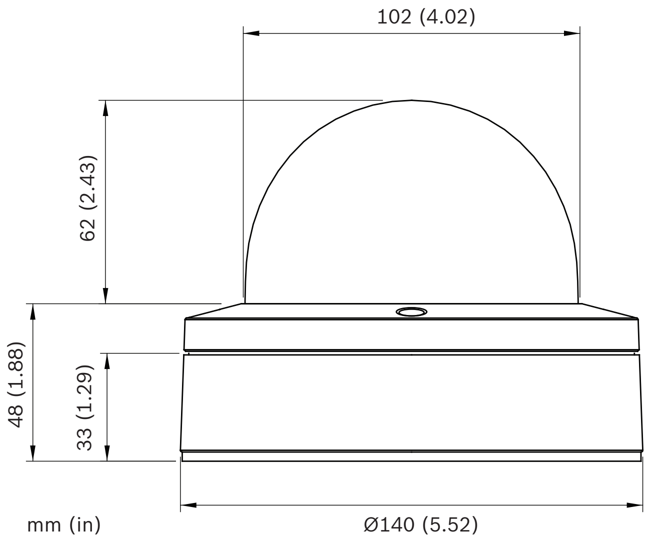

安装模板

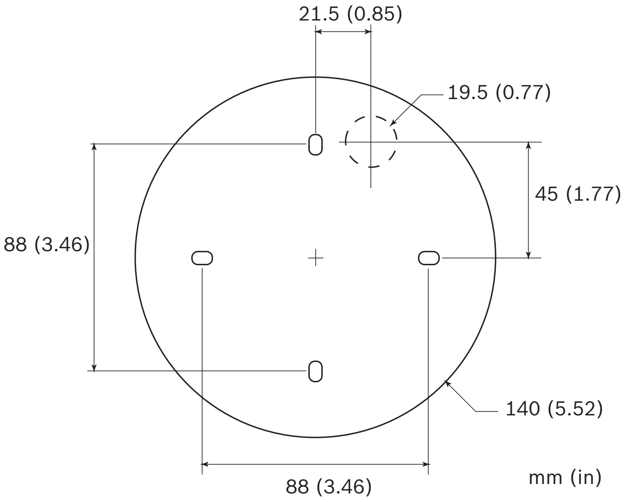

技术规格

视频

CCD 摄像机	1/3 英寸 CCD，采用机械滤镜技术
滤光	机械滤镜技术
清晰度	高清晰度 520 电视线
夜晚模式灵敏度	0 lux（红外开启）
日夜切换	光电元件控制，自动
电子快门	1/50 至 1/100,000 秒（PAL），1/60 至 1/100,000 秒（NTSC）
输出信号	1 Vpp 复合视频，75 欧姆
输出连接	BNC 连接器
信噪比	大于 48 dB
伽马	0.45
镜头	3–12 毫米手动变焦自动光圈镜头
LED	高效的 18 LED 红外阵列
波长	850 纳米

机械指标

外壳	表面安装球型罩，防暴
万向支架	三维万向支架，易于安装
外壳	坚固的铝质外壳
外饰	银白色粉末喷漆
管道布线	1/2 英寸 NPT

电气指标

功耗	最大 4.5 瓦
电压	12 VDC 或 24 VAC/DC
电源	另配

环境要求

工作温度	-30℃ 至 +55℃（-22℉ 至 +131℉）
环境	IP66 认证

定购信息

WZ45NV312-0-N 集成式日夜红外球型摄像机 520 电视线，集成式日夜红外球型摄像机，手动变焦自动光圈，3 - 12 毫米，12/24 VAC/DC，NTSC	**WZ45NV312-0-N**
WZ45NV312-0-P 集成式日夜红外球型摄像机 520 电视线，集成式日夜红外球型摄像机，手动变焦自动光圈，3 - 12 毫米，12/24 VAC/DC，PAL	**WZ45NV312-0-P**
WZ45NV312-0-NU 集成式日夜红外球型摄像机 520 电视线，集成式日夜红外球型摄像机，手动变焦自动光圈，3 - 12 毫米，12/24 VAC/DC，NTSC，UTP 视频输出	**WZ45NV312-0-NU**
WZ45NV312-0-PU 集成式日夜红外球型摄像机 520 电视线，集成式日夜红外球型摄像机，手动变焦自动光圈，3 - 12 毫米，12/24 VAC/DC，PAL，UTP 视频输出	**WZ45NV312-0-PU**

硬件附件

EXMB.045WZ 球型摄像机吊架 WZ45 的球型摄像机吊架，银色	**EXMB.045WZ**
EX-DOM45 备用球型罩 WZ45 和 WZ45N 的备用球型罩	**EX-DOM45**
UPA-2420-50 电源设备 220VAC，50Hz，24VAC，20VA 输出	**UPA-2420-50**

中国大陆联络方式:
上海
中国上海天目西路218号
办公楼第一座3105-3110室
邮编: 200070
电话: +86 21 63172155
传真: +86 21 63173023
www.boschsecurity.com.cn

中国香港联络方式:
香港
香港 沙田安心街11号5楼
华顺广场 506-509室
电话:+852 2635 2815
传真:+852 2648 7986
www.boschsecurity.com.cn

Represented by

© 博世安防系统 010 | 技术数据若有更改，恕不另行通知。
T4886223627 | Cur: zh-CHS, V11, 16 Feb 2010 | Src: en-US, V0, 17 Dec 2009